-WSZELKIE PRAWA ZASTRZEŻONE: Kopiowanie lub rozpowszechnianie całości lub fragmentu niniejszej dokumentacji bez pisemnego zezwolenia autora jest PRAWNIE ZABRONIONE- Autodesk - licencja: SN:347-82812998

Wieniec W1
89,5m

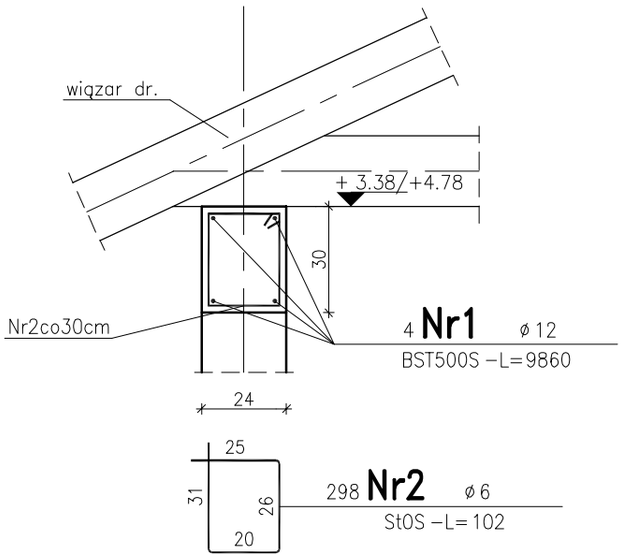

Uwaga:

1. Zbrojenie główne wieńców stalą – BST500S.
   Wieńce zbroić poprzecznie strzemionami ø6 mm co 30 cm,
2. Zbrojenie główne wieńców należy łączyć na zakład długości min. 55 cm oraz kotwić w narożach długości min. 60 cm.
3. Wieńce należy wylewać w jednym ciągu technologicznym.

Beton: C20/25(B25)
Stal zbrojeniowa: AIIIN–BST500S; A0–St0S
Otulina zbrojenia: 3,0 cm

PROJEKTOWANIE - NADZÓR - DORADZTWO S.C.
SŁAWOMIR FOSSA, MONIKA FOSSA
UL. PODWALE 11, 59-500 ZŁOTORYJA
TEL. 601799368, 605900218
www.grupapnd.pl - biuro@grupapnd..pl

inwestor	Gmina Chojnów, ul. Fabryczna 1, 59–225 Chojnów			
obiekt	Budynek świetlicy wiejskiej			
adres	Działka nr ewid. 344, 343/3, 343/5 obręb 0010 Konradówka, gmina Chojnów			data 09.02.2018
rysunek	ELEMENTY KONSTRUKCYJNE PRZYZIEMIA			skala 1:20
stadium	P.B. – KONSTRUKCJA	nr upr.	podpis	rys.
projektant	mgr inż. Sławomir Fossa	spec. konstr.–proj. 87/DOŚ/04		K2.3
opracował	mgr inż. Arkadiusz Ruchała	--- ---		